6/2-Wege Umschaltventil

DF10/6

Best. Nr.	254-180-01400
Hersteller Code	124080009
Bezeichnung	DF10/6B18PL
Funktion	6/2-Wege Umschaltventil
Anschlussgrößen	G 1/2" BSP (A + B + C + D + E + F)
Betätigung 1	pneumatisch betätigt ON/OFF - Steuerdruck 7 - 10bar - auf Seite von Anschluss "B"
Betätigung 2	Hebel betätigt - Hebelgehäuse auf Seite von Anschluss "A"
Positionierer	federrückstellend in Schaltstellung 2 - auf Seite von Anschluss "B"
Schaltstellung 0	
Schaltstellung 1	B + D und A + C verbunden - E + F gesperrt
Schaltstellung 2	B + F und A + E verbunden - D + C gesperrt
Schaltüberdeckung	positiv
Max. Arbeitsdruck	315 bar
Nominale Durchflussmenge	90 l/min
Maximale Viskosität	400 cSt
Minimale Viskosität	12 cSt
Empfohlener Viskositätsbereich	15 - 75 cSt
Dichtungsmaterial	NBR
Umgebungstemperatur	-30 °C - 60 °C
Interne Leckage bei delta p = 100 bar	5 ccm/min
Max. Verschmutzungsgrad	21/19/16 - ISO 4406
Zolltarifnummer	84812010
Ursprungsland	EU
Gewicht	3,23 kg
Zusatzinformation	Zugehöriger Handhebel: Länge 200 mm: 258-030-01450 Länge 250 mm: 258-030-01500 Länge 300 mm: 258-030-01550 Länge 350 mm: 258-030-01600

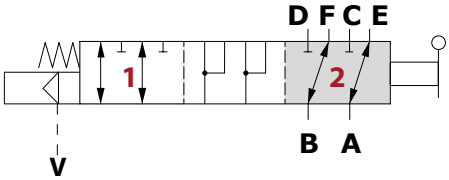

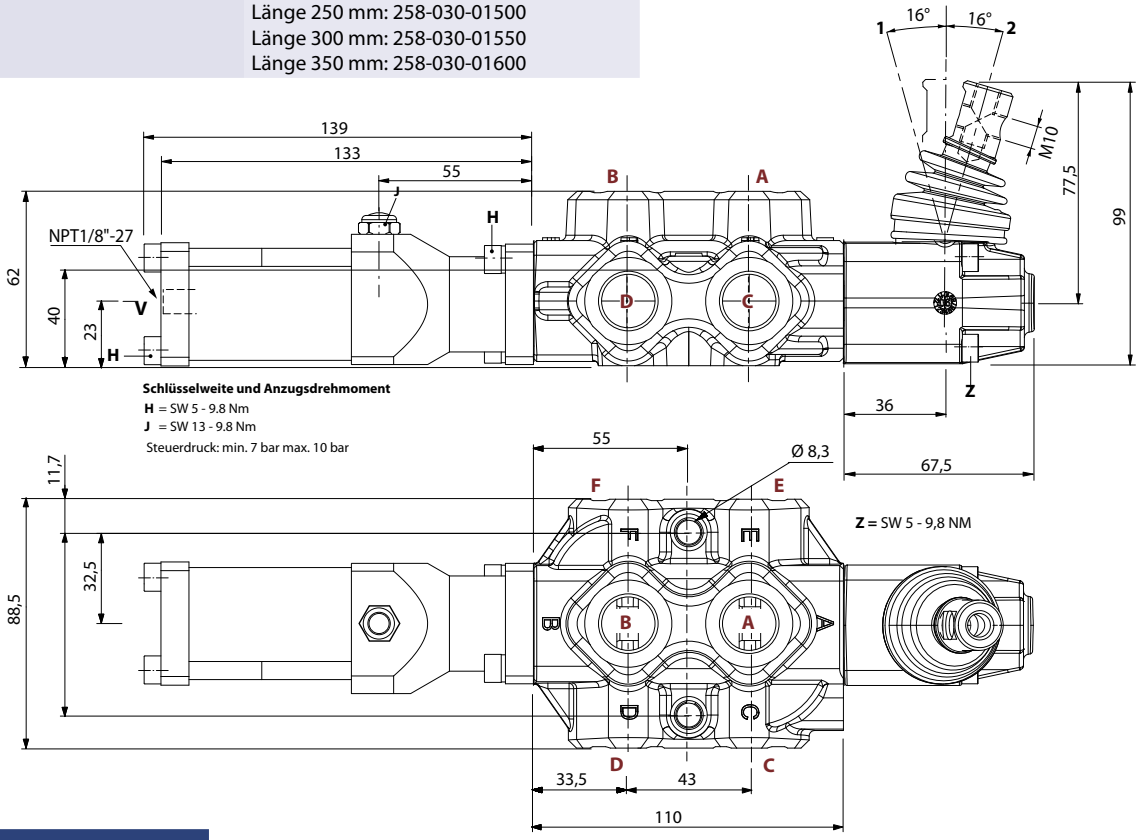

Die Inhalte der Seiten wurden mit größter Sorgfalt erstellt. Für die Richtigkeit, Vollständigkeit und Aktualität der Inhalte können wir jedoch keine Gewähr übernehmen.
Nachdruck bzw. Kopie, auch auszugsweise, der Inhalte, Grafiken und Fotos ist ohne ausdrückliche Zustimmung der Geschäftsführung unzulässig.
Die angegebenen technischen Daten und Abmessungen sind nicht bindend. Wir behalten uns das Recht vor, jederzeit und ohne Ankündigung, Änderungen vorzunehmen.